COOL HEAD

DRINKS | Réfrigérateurs table top

RÉFRIGÉRATEURS POUR BOISSONS ▶ RÉFRIGÉRATEURS VERTICAUX

RCF 52

CUSTOMIZATION AVAILABLE
PERSONALIZZAZIONE DISPONIBILE

+0° | +10°

35 mm | K2 -1°C +6°C | E ENERGY CLASS | CC1 +25°C 60RH | GAS R600a

DÉTAILS

Ventilateur d'assistance interne

Lampe LED interne

Personnalisation disponible

CARACTÉRISTIQUES GÉNÉRALES

Réfrigérateur vertical pour boissons 52 L	•
Face externe en plaque laquée noire, face interne en aluminium noir	•
Évaporateur à tubulure intégrée avec un système de refroidissement assisté par ventilateur	•
Dégivrage manuel	•
Agent moussant : Cyclopentane (35 mm par côté)	•
Joint d'étanchéité amovible	•
Commutateur indépendant pour l'éclairage interne	•
Verre de sécurité trempé à double épaisseur (Incurvé)	•
Porte: à fermeture automatique et porte réversible montée de série	•
Clayettes réglables (Couleur blanche): 2 pièces	•
Pieds réglables N° 4	•
Classe énergétique: E	•

DIMENSIONS DU PRODUIT

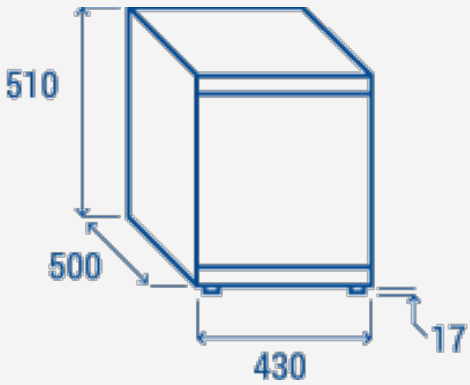

SPÉCIFICATIONS TECHNIQUES

Capacité	**52 L**
Température	**K2 (-1°C~+6°C)**
Consommation	**1.23 kWh/24h**
Puissance nominale	**85 W**
Niveau de bruit	**39 dB(A)**
Poids net	**16.5 Kg**
Poids brut	**18 Kg**
Dimensions extérieures (LxPxH mm)	**430x500x510**
Dimensions internes (LxPxH mm)	**335x370x415**
Dimensions de l'emballage (LxPxH mm)	**460x510x525**
Quantités de chargement 20'/40'/40'HQ	**N/A/330/440**

CERTIFICATIONS

CE RoHS

COOL HEAD EUROPE
We make the world a cooler place

www.coolheadeurope.com